# 組立・取扱説明書
# 中量ラック（MEL型300kg・MEH型500kg）

この度は、中量ラックSPM型をお買い上げいただき、誠にありがとうございます。
この組立・取扱説明書を必ずお読みのうえ、正しく組立、ご使用ください。

## ⚠ 組立・使用上のご注意

**（設置場所について）**

- ●水平で安定し、十分な床強度のある場所に設置、ご使用してください。
  設置面が傾斜していたり、不安定な場合、転倒、破損の恐れがあり危険です。
- ●高温、低温、多湿の著しい場所への設置はしないでください。
- ●屋内に設置、ご使用してください。屋外で使用されますと錆が発生したり、強度が低下する恐れがあります。

**（組立作業について）**

- ●組立作業時は手袋や保護具をご使用ください。
- ●組立作業は周囲の安全が確保できる広い水平な場所で行ってください。
- ●支柱・棚板・付属の部品等はすべて使用して確実に取付、組立を行ってください。
- ●組立完成後、安全ピンの取付忘れ、ボルトの緩みや棚のぐらつきがないかどうか確認してください。
- ●ラックを移動させる場合は、必ず収納物を全て降ろして複数人で持ち運びください。
  押したり引きずって移動させると、床面の傷やラックの破損の原因となります。

**（使用・取扱について）**

- ●耐荷重を超えた積載、棚板の1箇所に集中した積載は絶対におやめください。
  破損の恐れがあり大変危険です。
- ●不安定な形状の物やラックからはみ出しての収納は、ラックの転倒、収納物の落下の恐れがあり危険ですのでおやめください。
- ●危険物の保管、収納はしないでください。
- ●ラックの上に上がったり、足や腰を掛けての作業は破損、転倒の恐れがありますので絶対におやめください。
- ●付属品以外の部品の取付、改造しての使用はしないでください。

## 構成部品

支柱

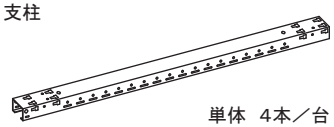

単体　4本／台
連結　2本／台

継ぎ梁

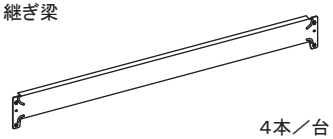

4本／台

上下棚受

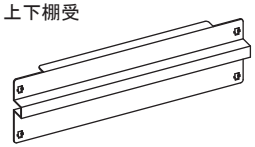

4枚／台

棚受

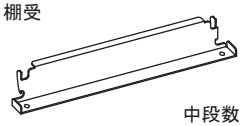

中段数×2枚／台

棚板

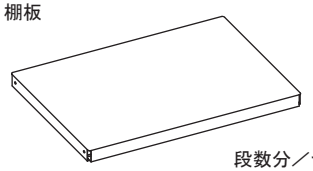

段数分／台

ベース

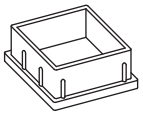

単体　4ケ／台
連結　2ケ／台

安全ピン

16本／台

## 1 支柱パネルの組立

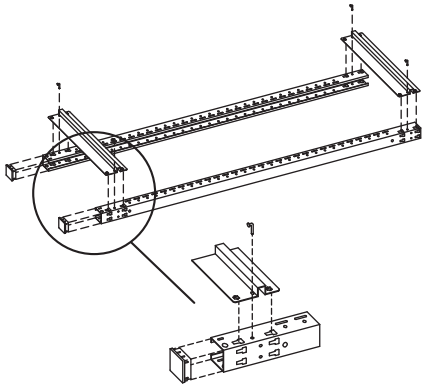

支柱2本を横にして向い合わせで置きます。
支柱下部にベースを差し込みます。
上下棚受の両端部の爪を、支柱上部、下部の鍵孔に嵌め込みます。
その後、必ず抜け止め用の安全ピンを差し込んでください。

## 2 継ぎ梁の取付

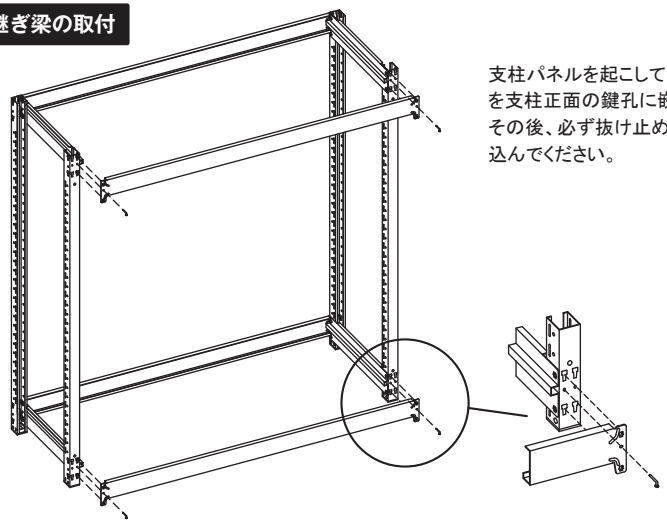

支柱パネルを起こして、継ぎ梁両端部の爪を支柱正面の鍵孔に嵌め込みます。
その後、必ず抜け止め用の安全ピンを差し込んでください。

## 3 棚受の取付

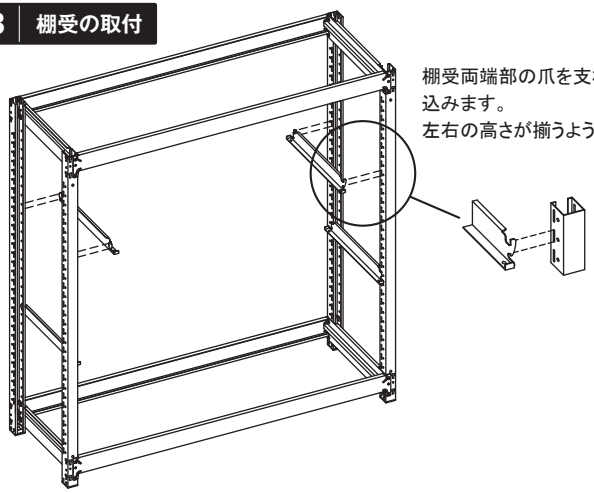

棚受両端部の爪を支柱側面の長孔に差し込みます。
左右の高さが揃うように取付けてください。

## 4 棚板の取付

上段、下段は上下棚受の上に、中段は棚受の上に棚板を載せます。
最後に部品の爪が孔にしっかりと嵌め込まれているか、安全ピンの差し込み忘れ等がないか確認してください。